処理フロー（ライン処理）

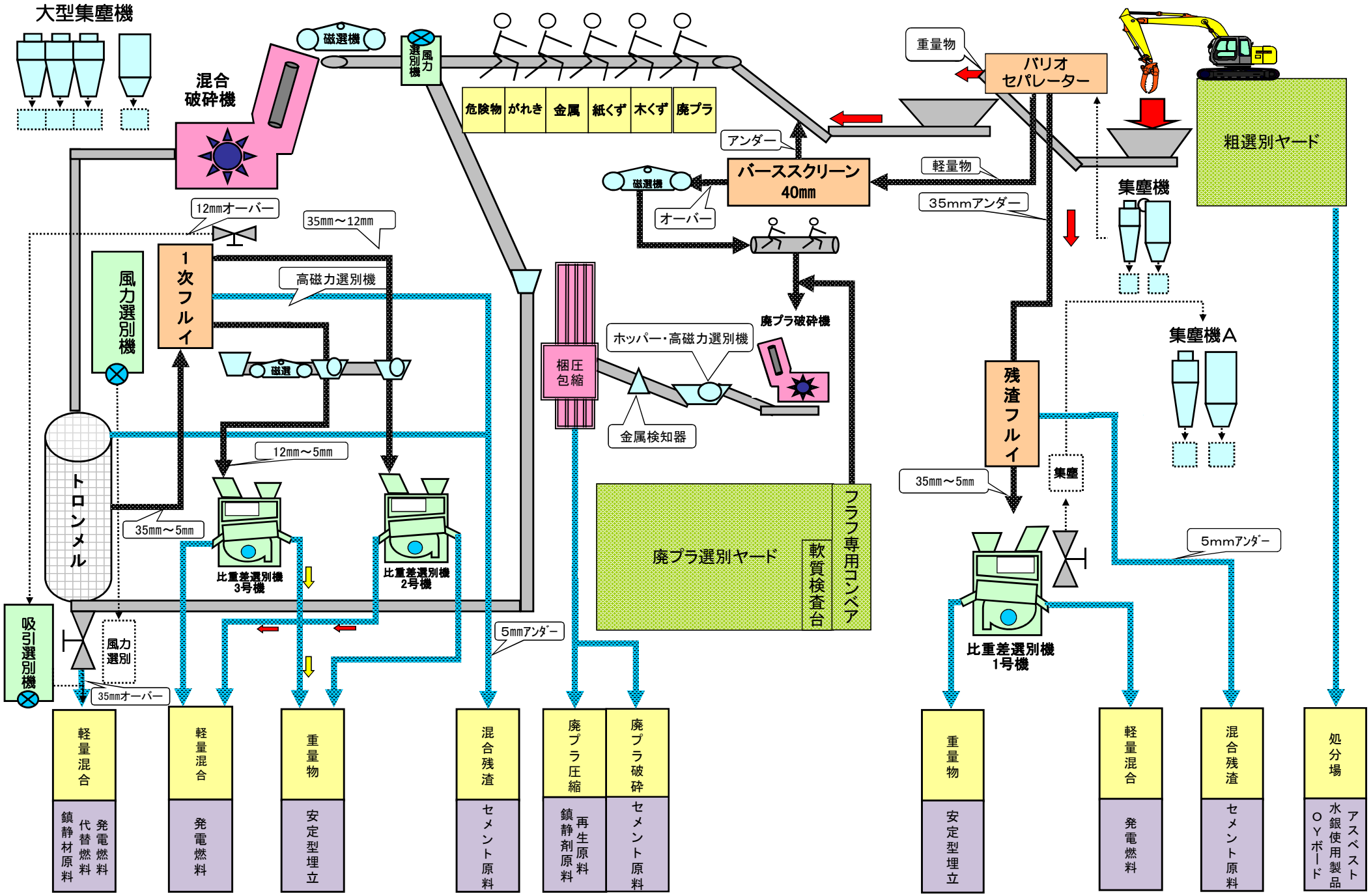

01-C03 2024.11.01改訂